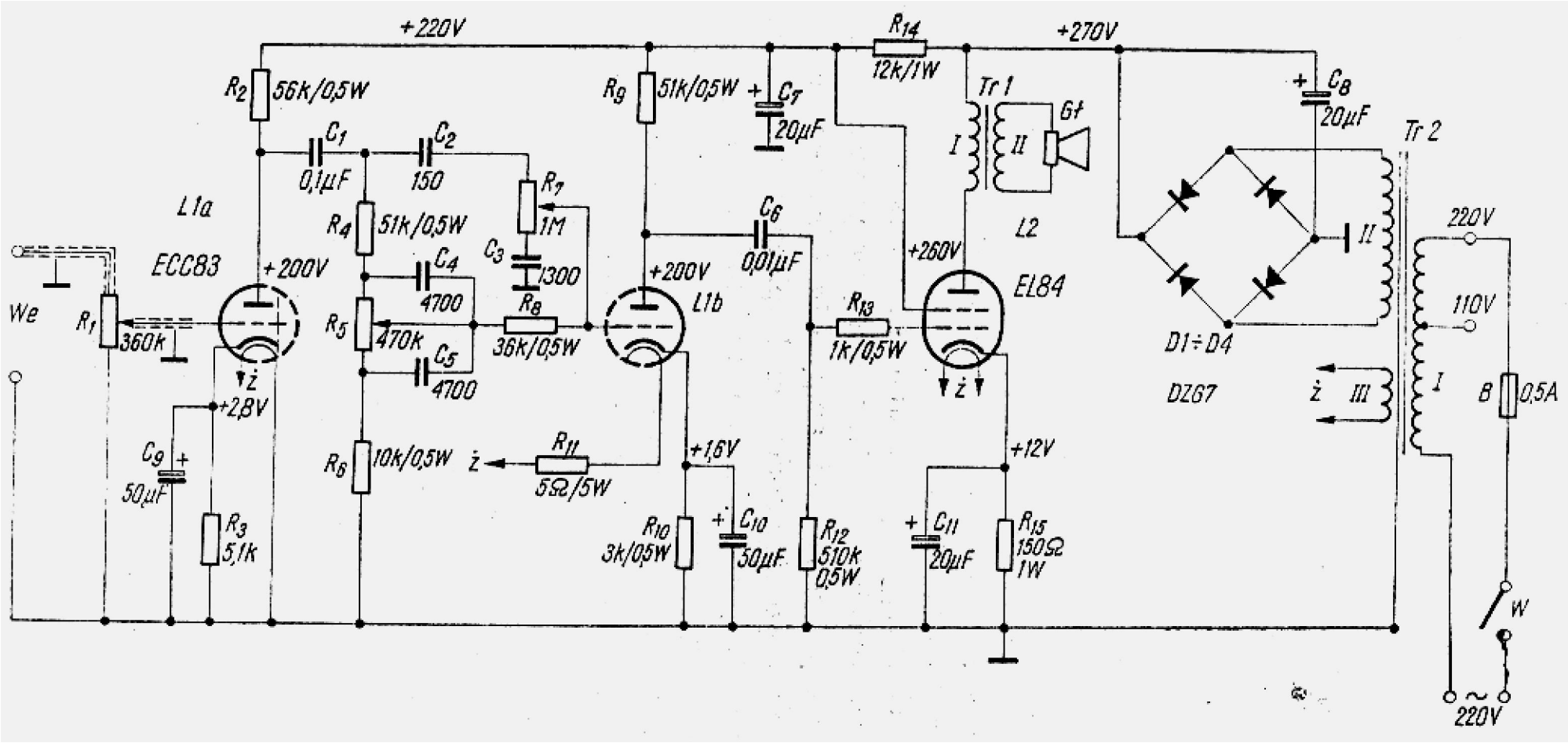Versterker 5W met toonregeling